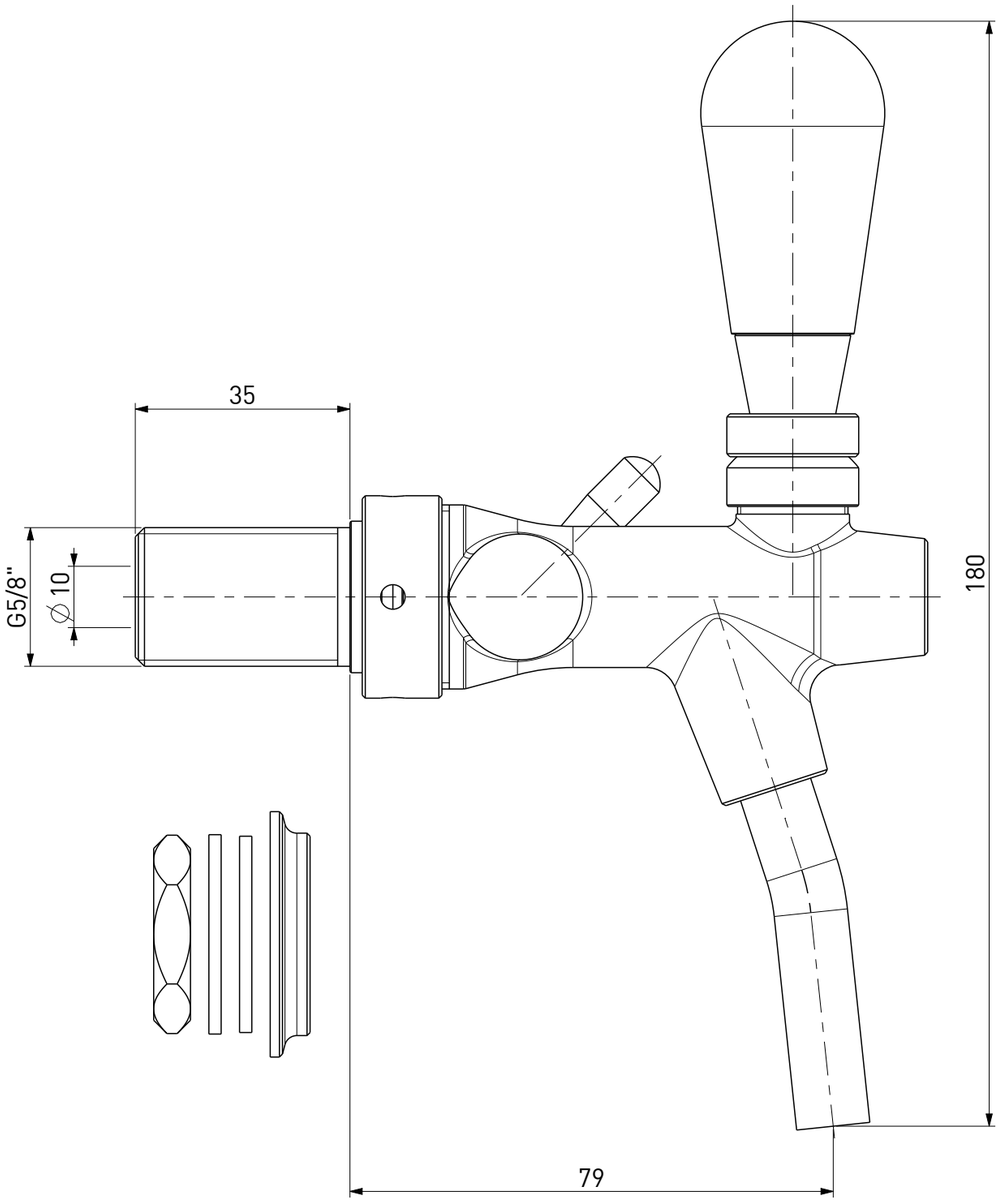

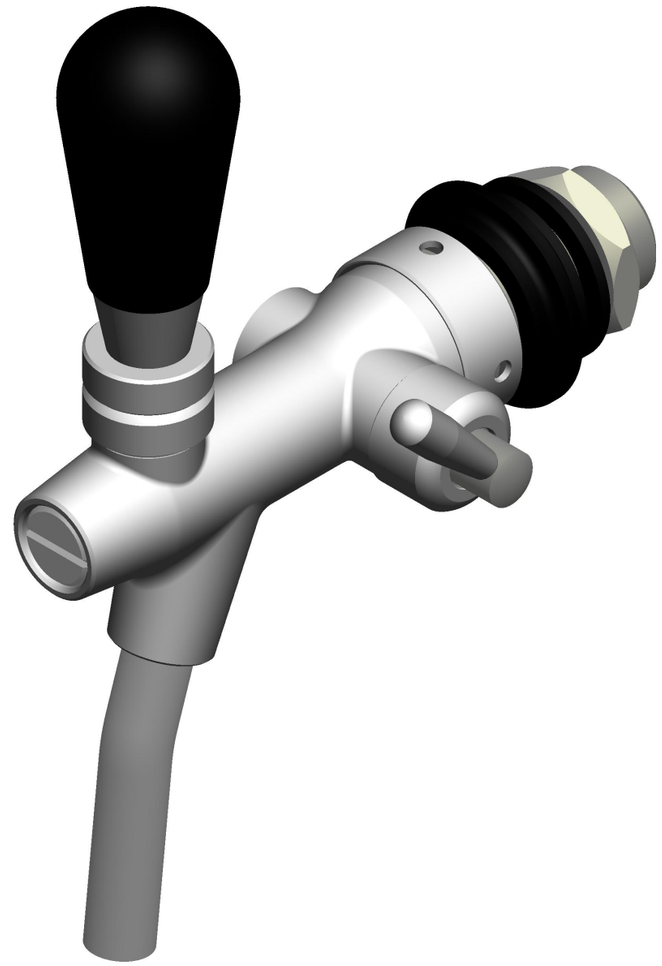

FILE: 10_030	DISEGNO DI PROPRIETA' RISERVATA A TUTTI GLI EFFETTI DI LEGGE				
ARCHIVIO: //					
REPARTO: MON-B	TOLLERANZE UNI EN ISO 22768-F TRANNE DOVE DIVERSAMENTE INDICATO	QUOTE IMPORTANTI			
SCALA: 1:1		ESPONENTE DI MODIFICA			
MATERIALE: DIVERSI / VARIOUS					
NORMATIVE:					
DIS.N°: 10/30	GRUPPO				
	- RUBINETTI EROGAZIONE GRUPPO 10 / GROUP 10 DISPENSING TAPS				
- RUBINETTO BIRRA CON COMPENSATORE - CANOTTO G5/8 X 35 X 10 - BECCUCCIO INOX - CROMATO					
- BEER TAP WITH COMPENSATOR - SHANK G5/8 X 35 X 10 - S.S. NOZZLE - CHROME PLATED					
Rev.	DATA	DESCRIZIONE	DIS.	DEL.	PEZZO GREZZO Kg :
4	19-11-2015	AGGIORNAMENTO GRAFICO / GRAPHIC UPDATE	BR	TD	PEZZO FINITO Kg : 0.668
PRIMA EMISSIONE: 30-06-2000					DISEGNO STAMPO:
NOTE:					FORMATO: A3 / FOGLIO: 1